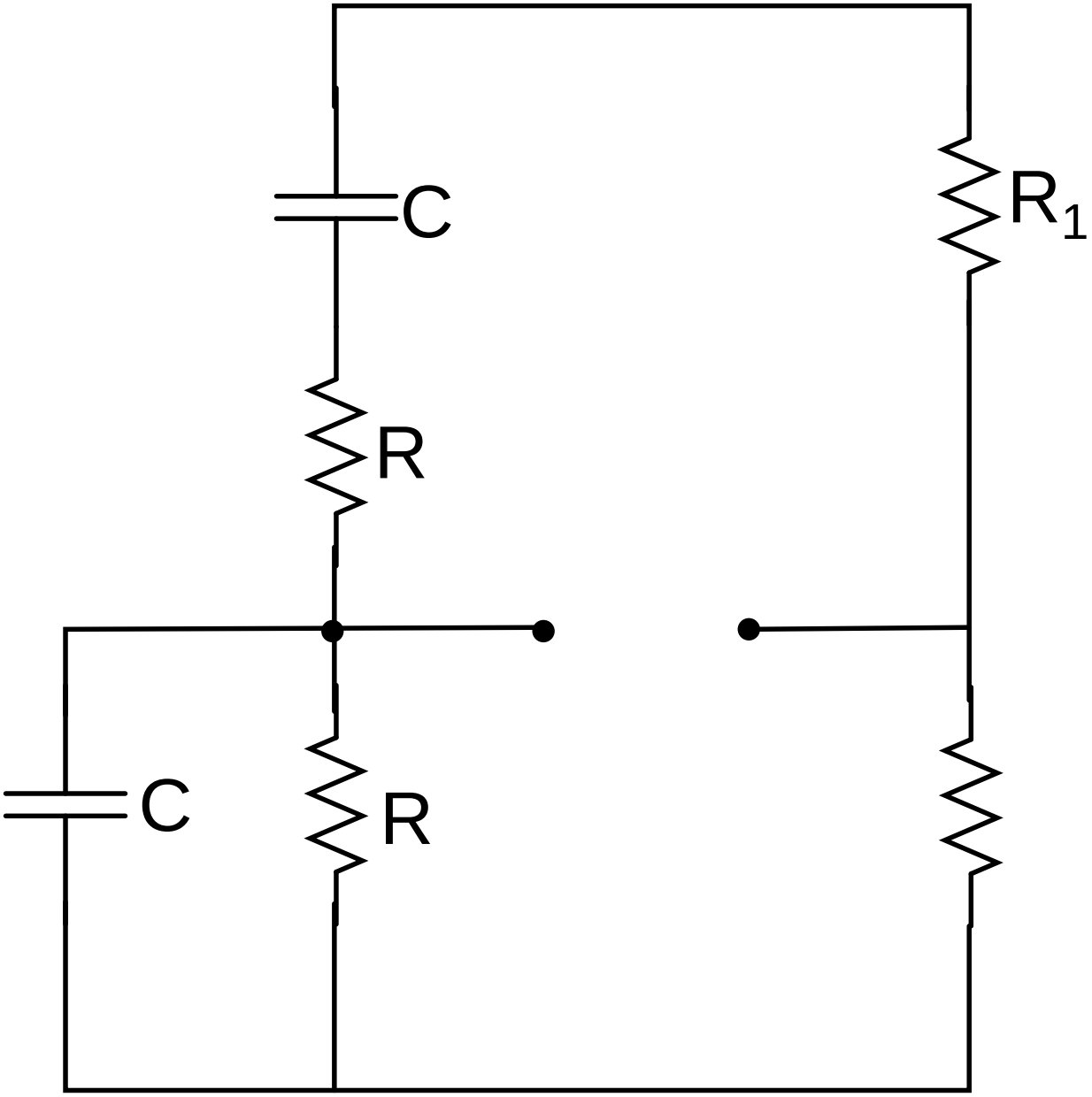

R_1