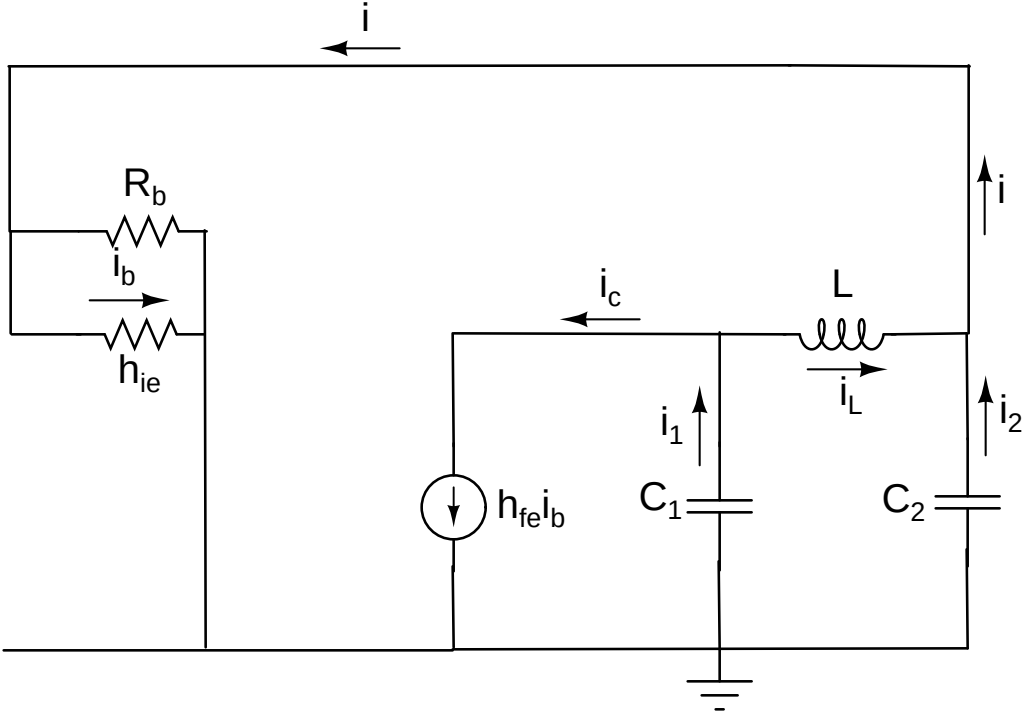
i
R_b
i_b
h_ie
i_c
L
i_L
i
i_1
i_2
h_fe i_b
C_1
C_2