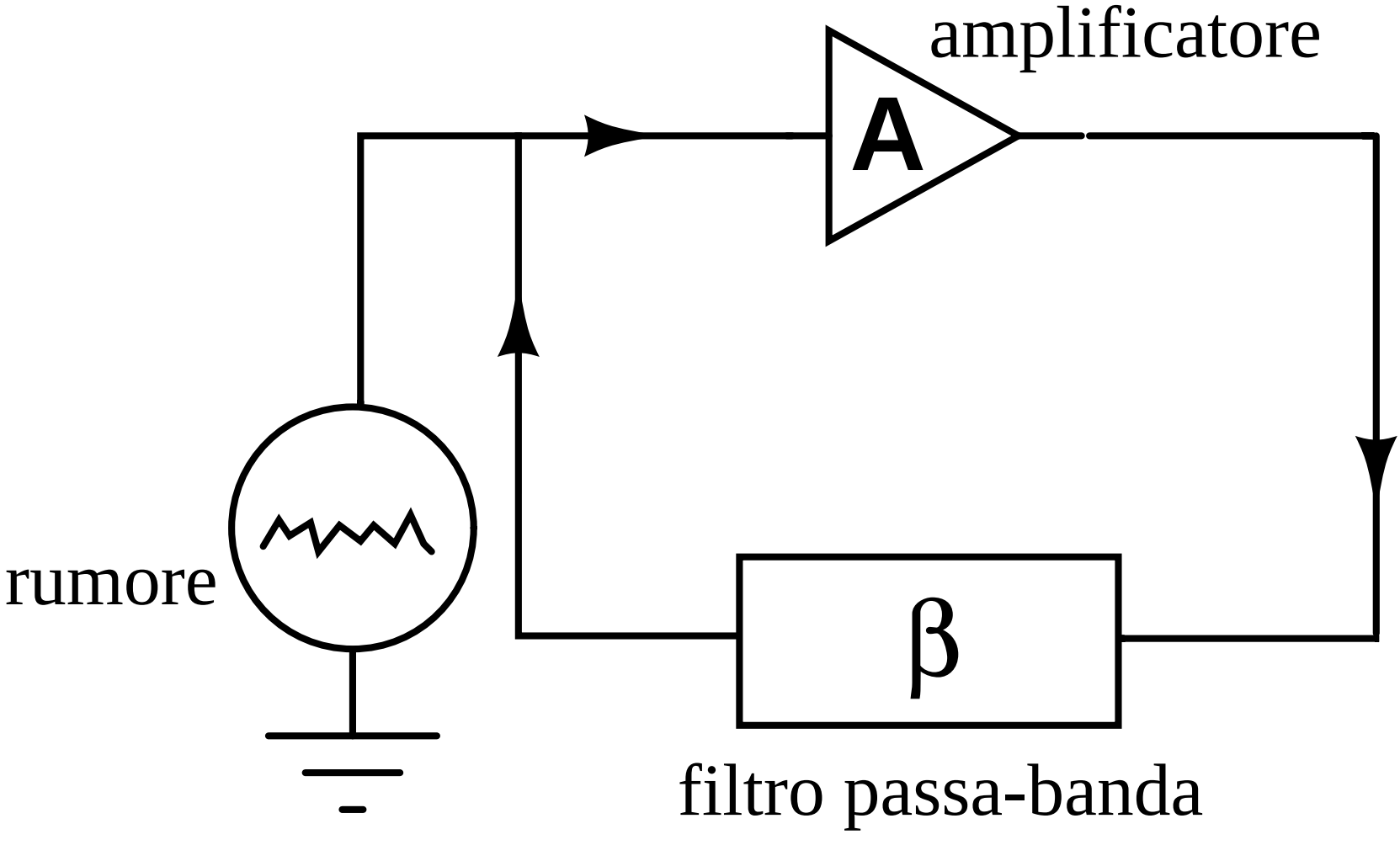
amplificatore
A
rumore
β
filtro passa-banda