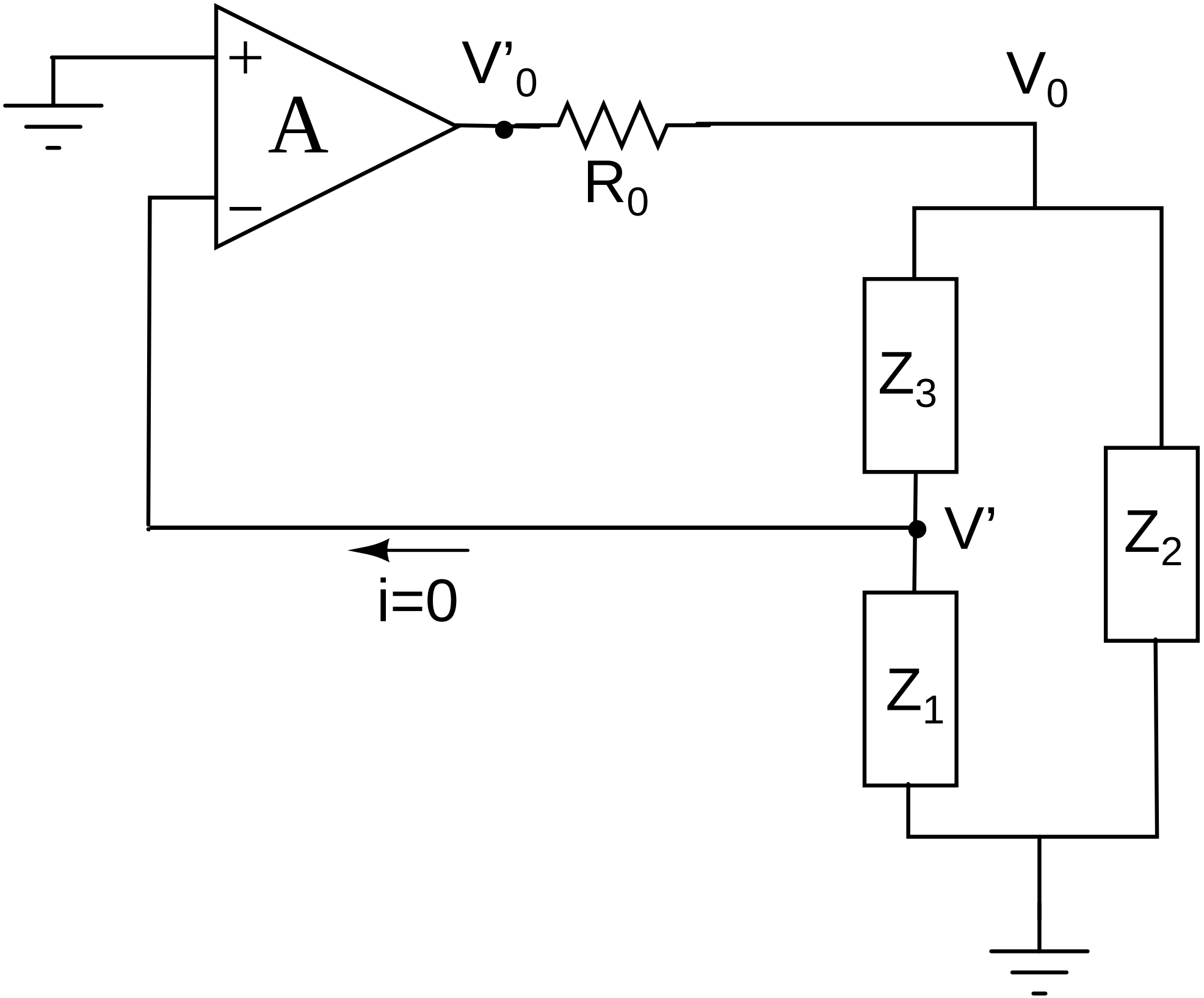
+
A
−
V'0
V0
R0
Z3
V'
Z2
i=0
Z1