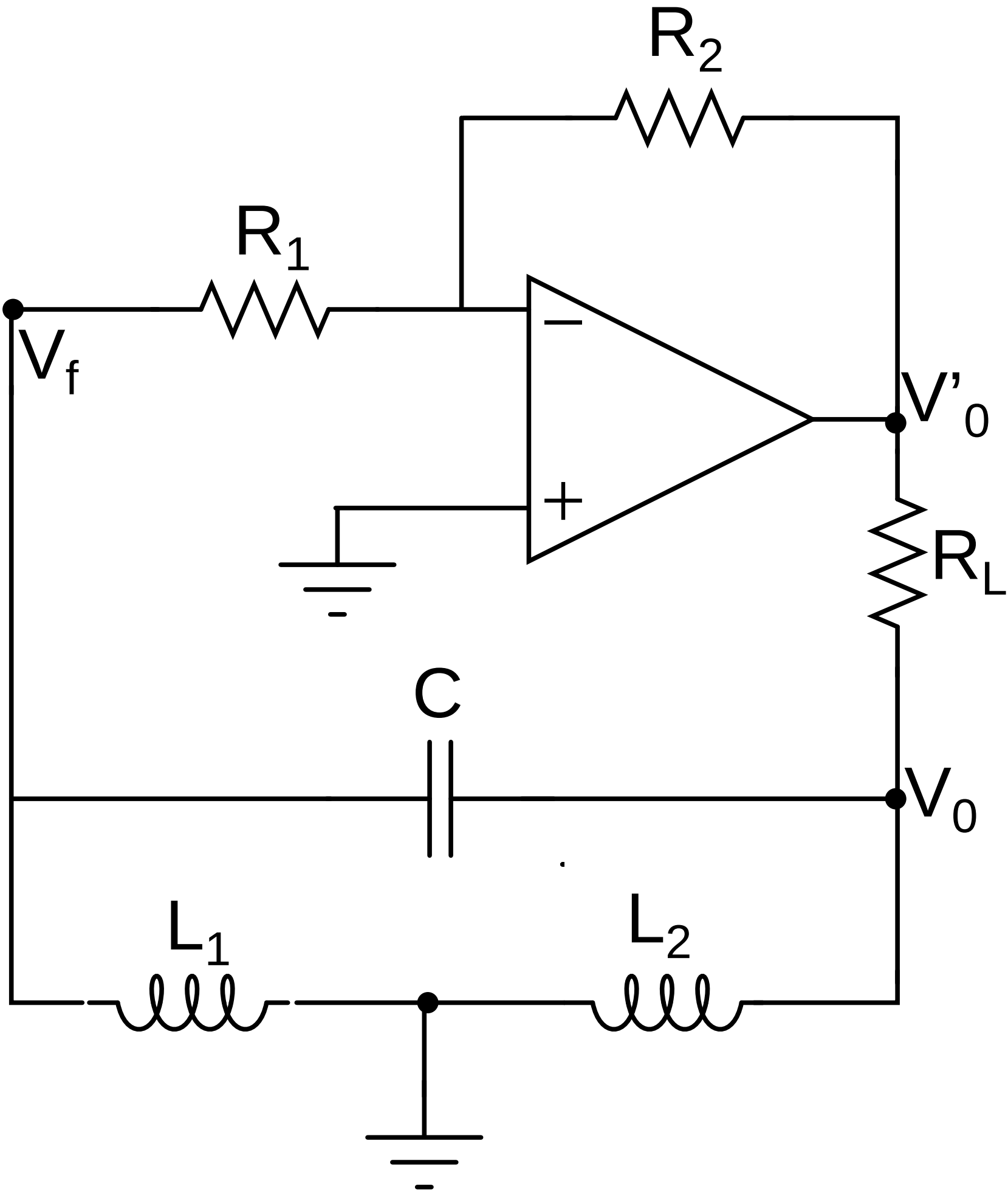
R2
R1
Vf
V'0
RL
C
V0
L1
L2