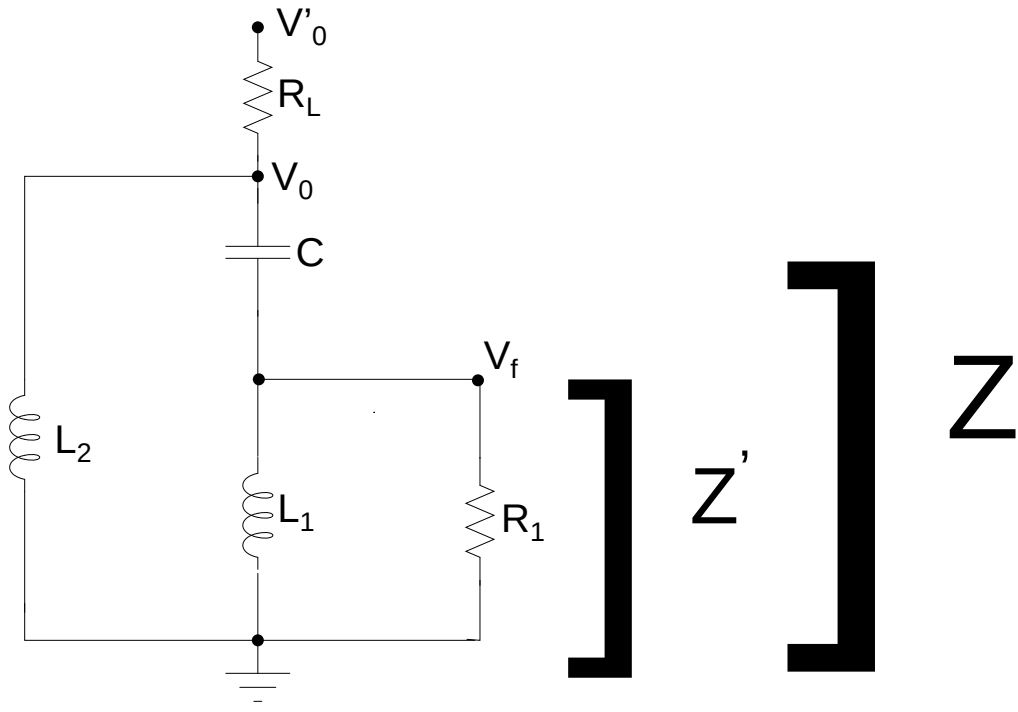
V'0
RL
V0
C
Vf
L2
L1
R1
Z'
Z