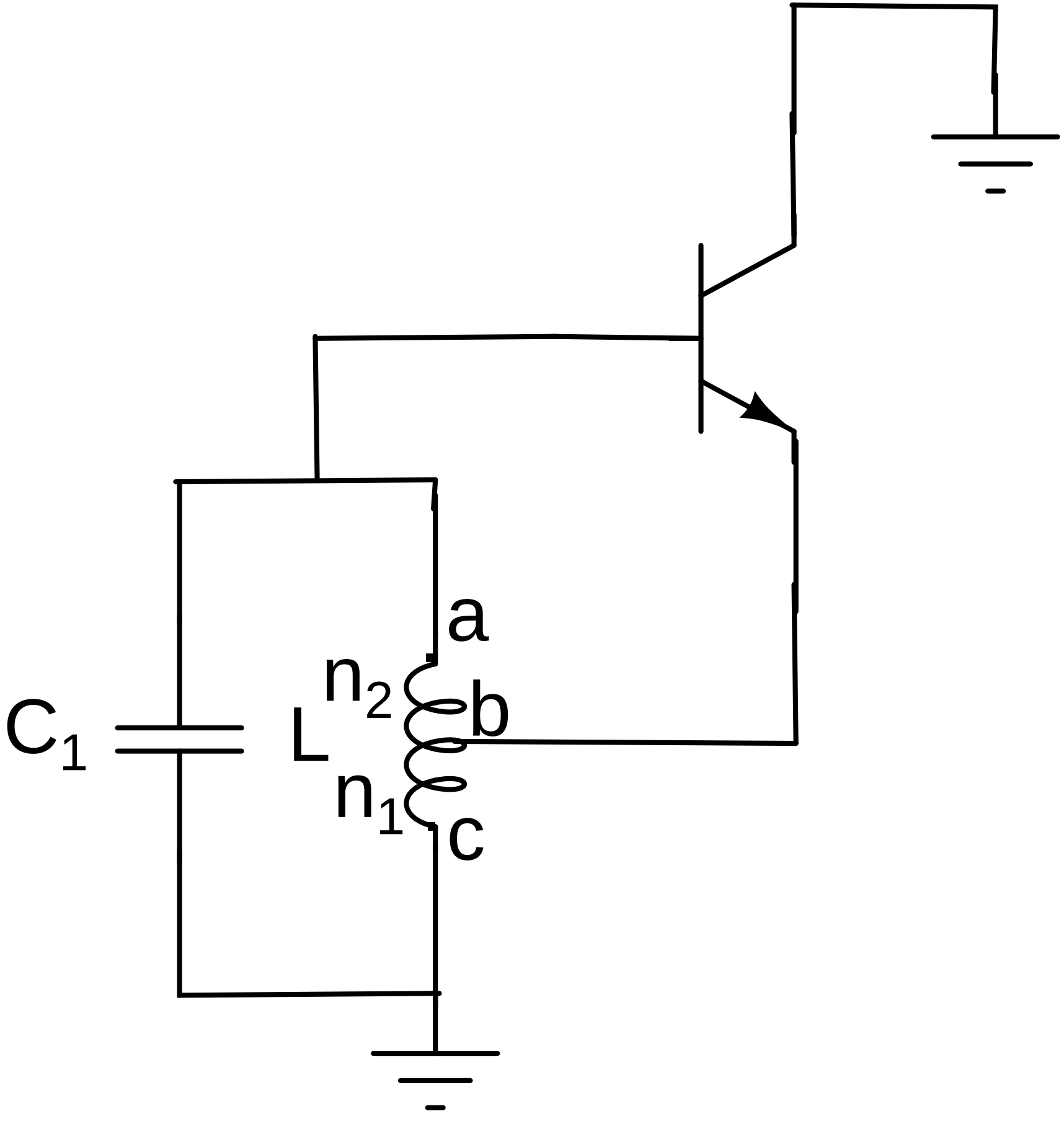
a
n_2
b
C_1
L
n_1
c