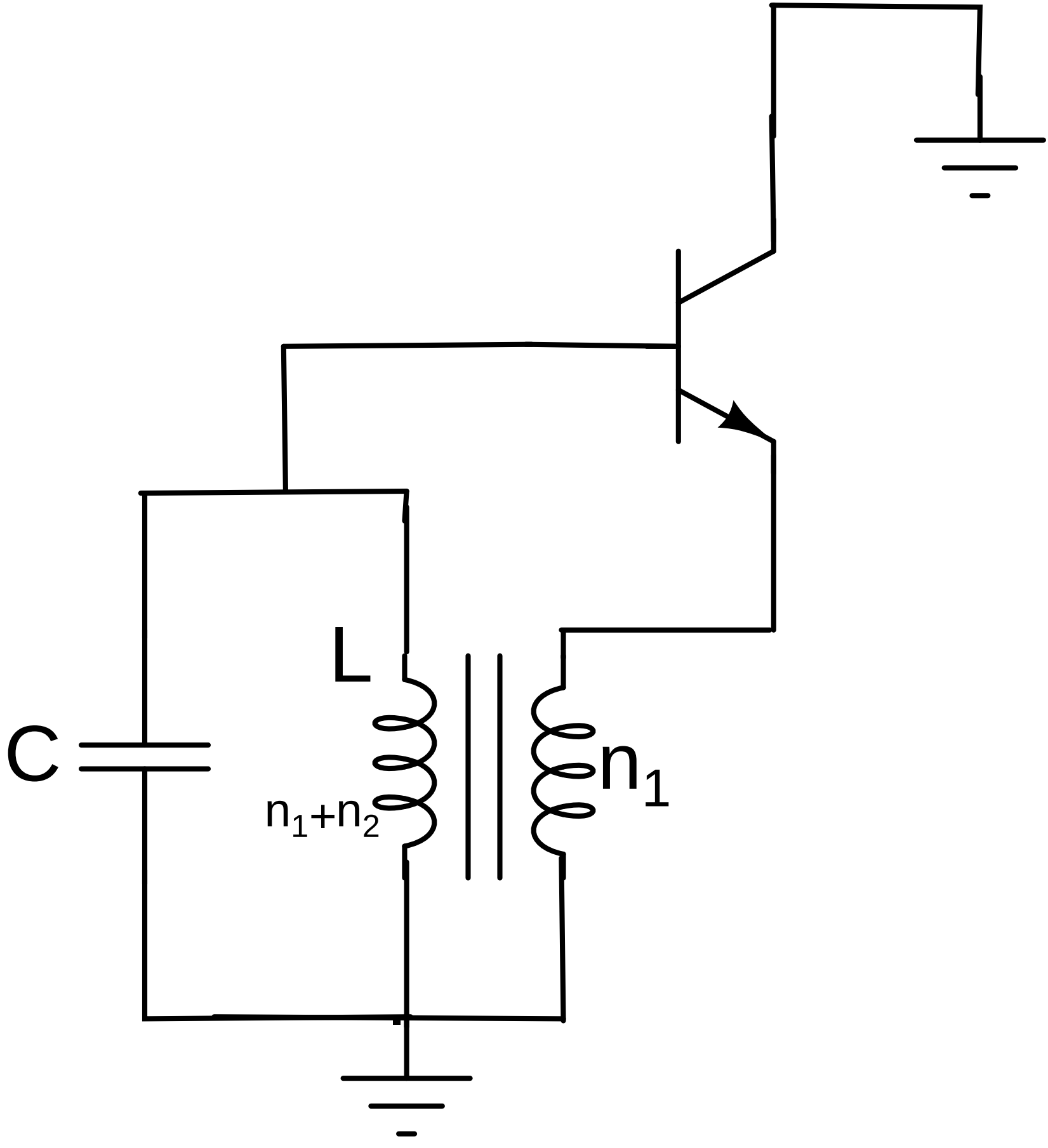
L
C
n_1+n_2
n_1