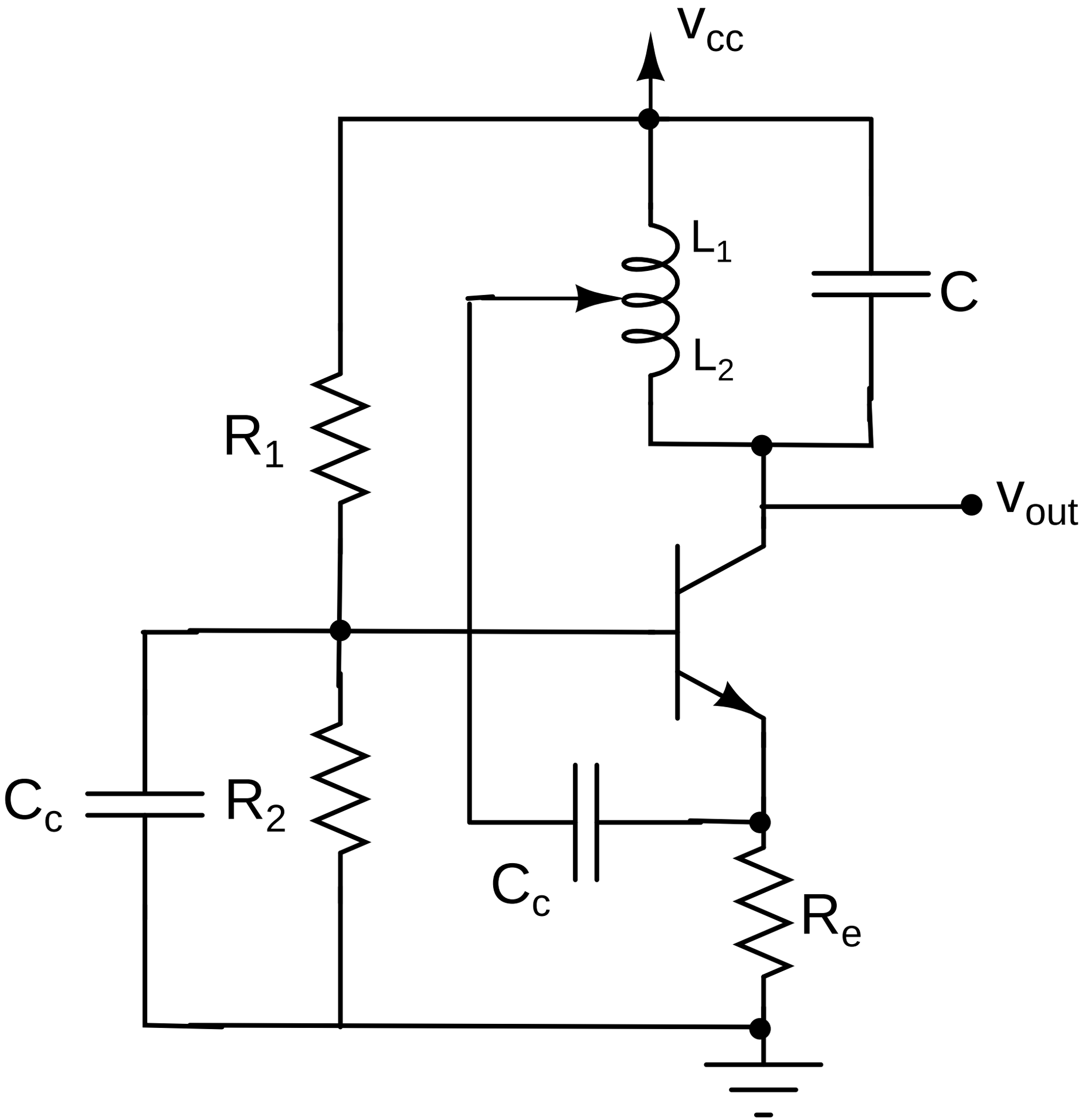
V_{cc}
L_1
L_2
C
R_1
V_{out}
C_c
R_2
C_c
R_e