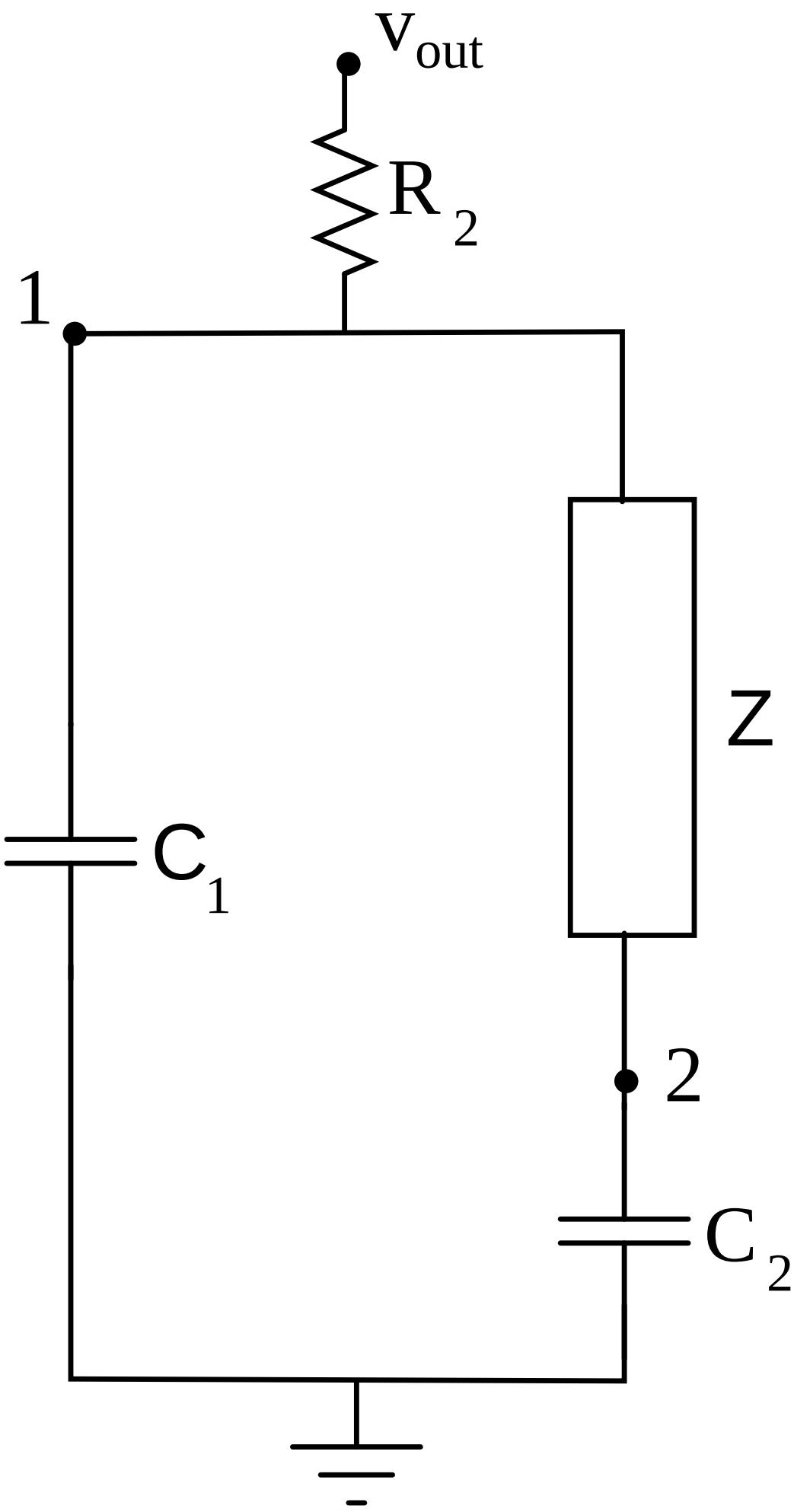
V_{out}
R_2
1
Z
C_1
2
C_2