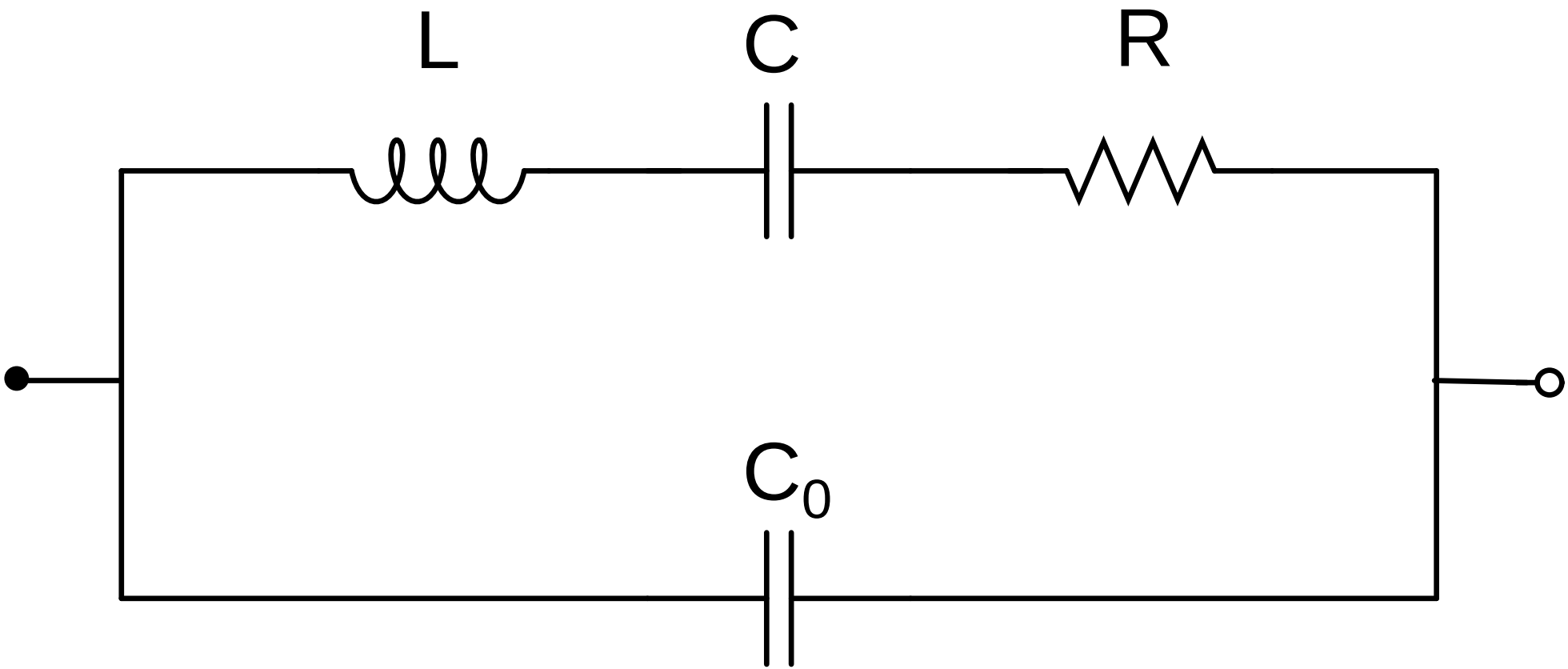
L
C
R
C0