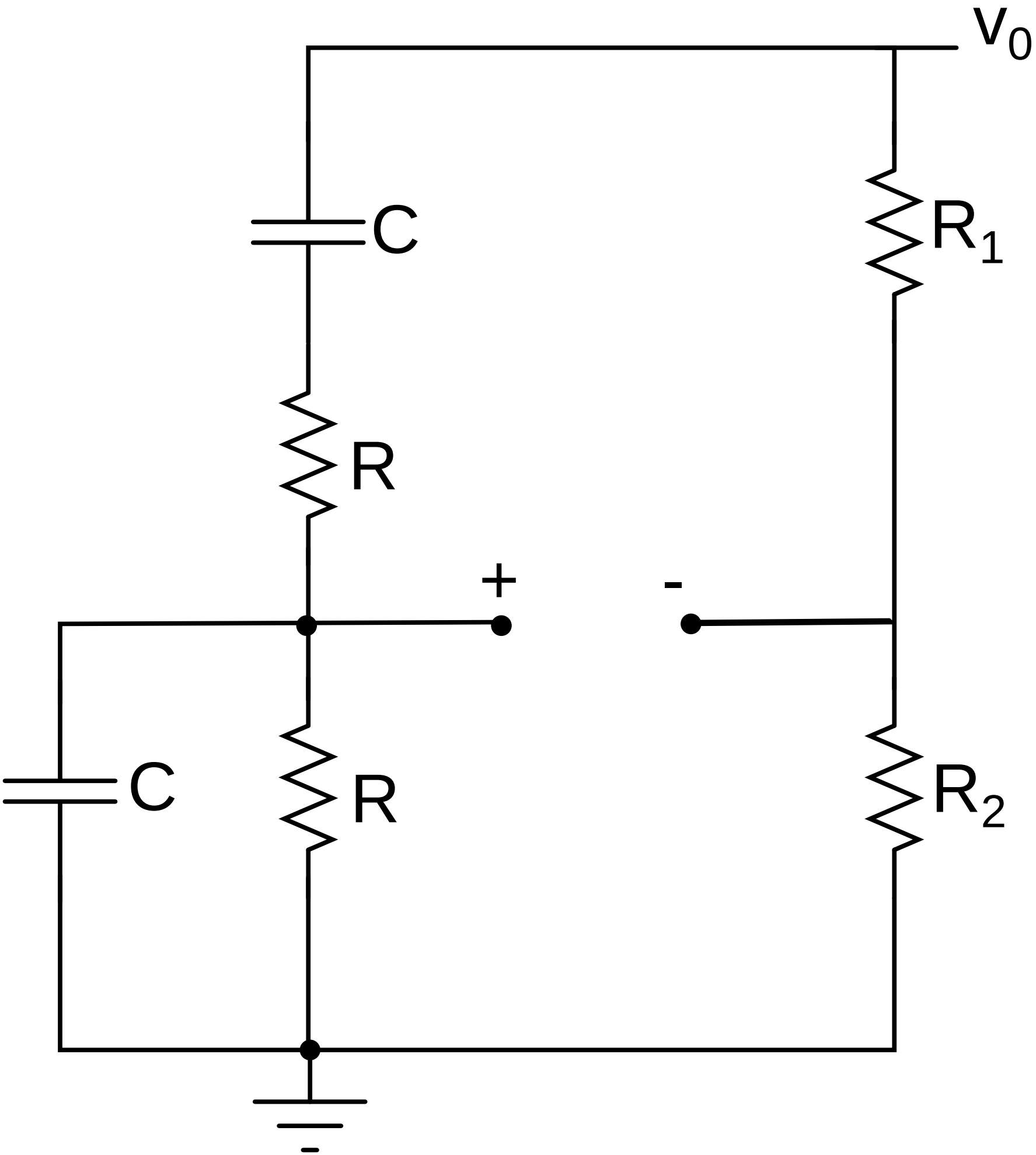
v_0
C
R_1
R
+
-
C
R
R_2