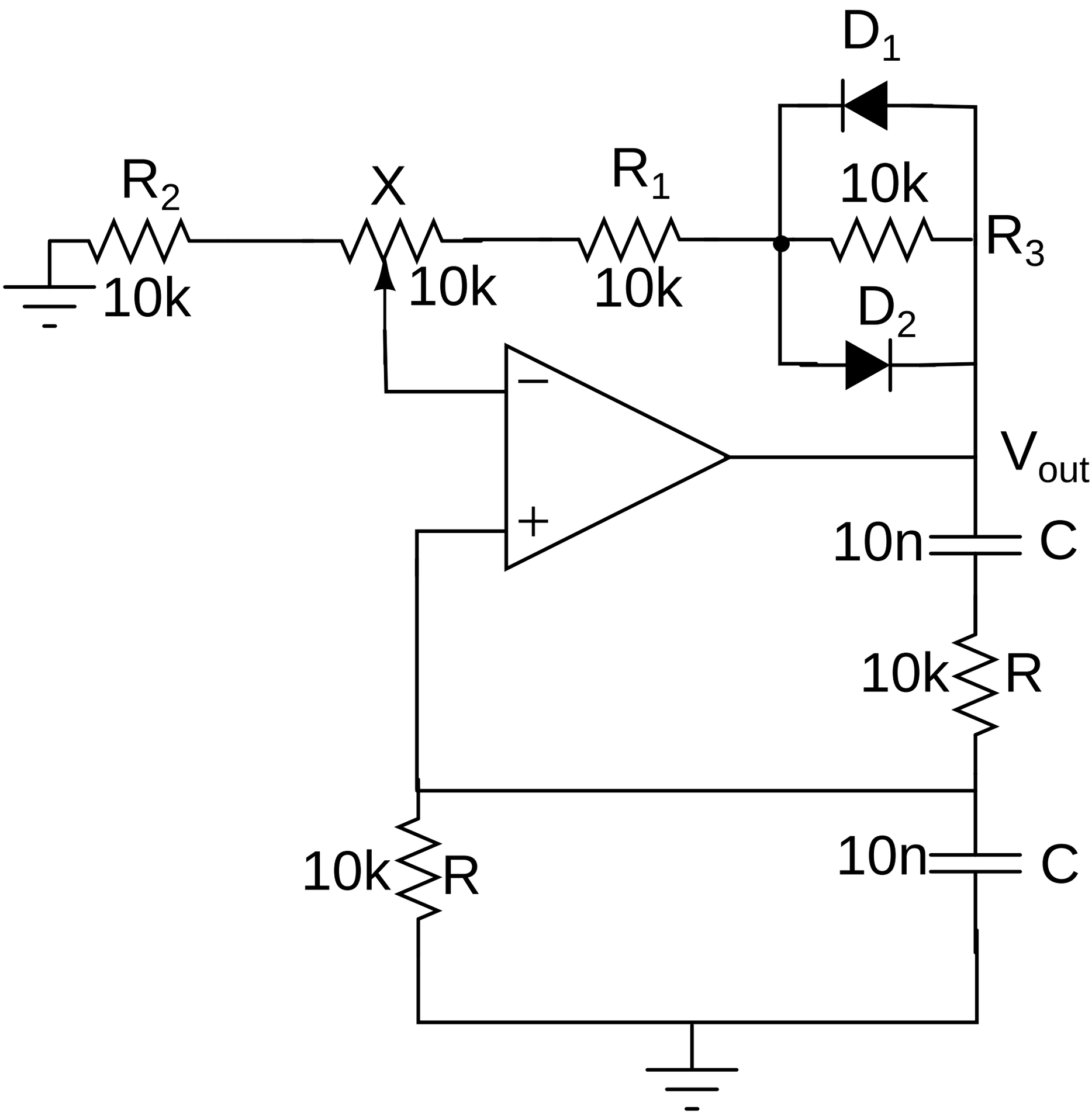
D1
R2
X
R1
10k
R3
10k
10k
10k
D2
Vout
10n
C
10k
R
10k
R
10n
C