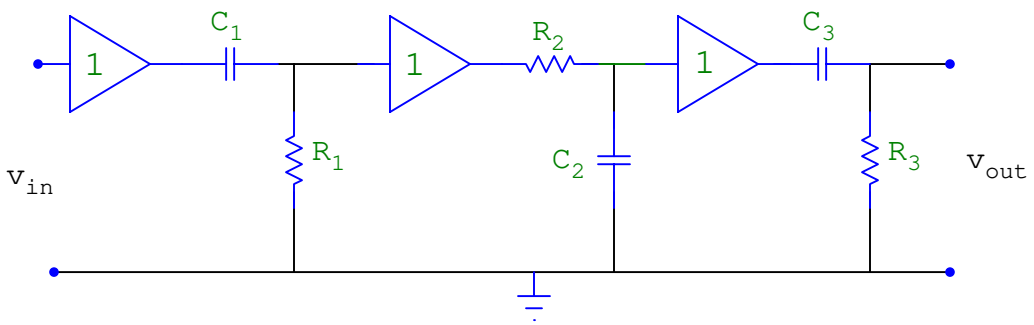
1
C1
1
R2
1
C3
R1
C2
R3
vin
vout